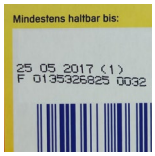

Sistemas Inline Vision

Presença de impressão

A Interface de usuário simples e a confiabilidade comprovada do sistema de presença de impressão Videojet – Laetus permite a detecção precisa de textos e códigos impressos

Garanta a presença do código impresso.

Integração perfeita em linhas de produção.

Melhore a qualidade e otimize a eficiência de produção.

- Tire uma foto do texto
- Processe a imagem e calcule a quantidade de marcação no produto.
- Compare a quantidade de marcação com uma referência de limite

Confiança do consumidor

- Aumente a qualidade do produto garantindo que as informações necessárias estejam totalmente impressas (data de validade, lote etc.)
- Produtos com qualidade 100% inspecionada colocados no mercado.
- Mantenha a qualidade da marca garantindo a presença do código em todos os produtos

Configuração facilitada

- O tempo de configuração é minimizado pelo gerenciamento integral do SKU/artigo.
- A configuração do limite é simplificada com uma interface de operador muito fácil de usar

Comunicação e conectividade

- Elimine erros humanos em potencial com o pacote de integração de linha e os recursos de gerenciamento de código.
- Gerenciamento de códigos de sistema de marcação diretamente do controlador Vision.
- Várias câmeras/impressoras podem ser conectadas juntas e configuradas a partir de um ponto central.

Eficiência de produção

- Reduza custos causados por retrabalho, recolhimentos e sobras.
- A configuração e a troca rápidas e confiáveis garantem um alto OEE.
- O relatório de fim de lote fornece aos gerentes de produção a melhor rastreabilidade para problemas de qualidade.

Sistemas Inline Vision

Presença de impressão

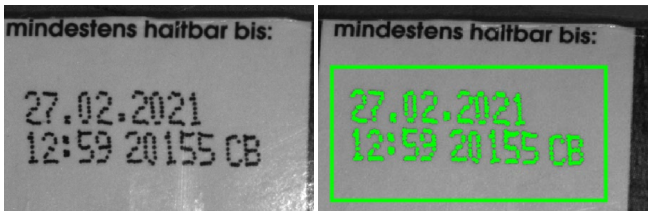

Interface de usuário e software
NAVEGADOR Laetus para MS Windows

Idiomas
Inglês
Outros idiomas mediante solicitação

Sistema de inspeção
Sistema de câmera inteligente Inspector wt621, 1280 x 1024 pixels, monocromático, máx. 50 fps, sistema operacional integrado, 1 entrada de acionador, 3 sinais de entrada para uso futuro, 4 saídas de resultado, iluminação LED vermelha/azul integrada, LED classe 1, controle estroboscópico de iluminação externa, lente integrada de 9,6 mm com foco ajustável por software, distância de leitura de 70 a 1.500 mm, indicadores ópticos (5x display de status, 10x barra de LED, 1 feedback verde), bíper/buzzer, conectividade preparada para Profinet, EtherNet, EtherCAT, PROFIBUS DP

Aplicação de presença de impressão
Contador de pixels baseado em contraste, estilo de impressão padrão ou inverso, nível de aceitação ajustável em relação à impressão de referência treinada, análise de impressão configurável, ferramenta de rastreamento de janela de aplicativo.

Capacidade de velocidade da linha de inspeção
Depende da aplicação, normalmente até 25 Hz

Distância de trabalho / Campo de visão
Observação: lente de 17,1 mm não disponível.

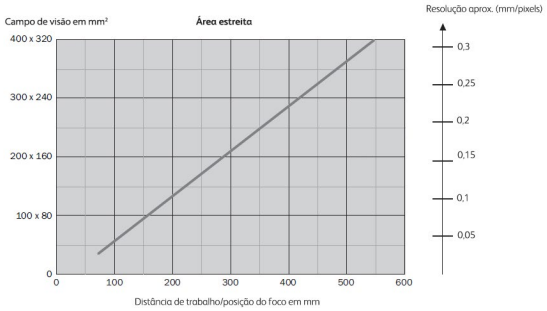

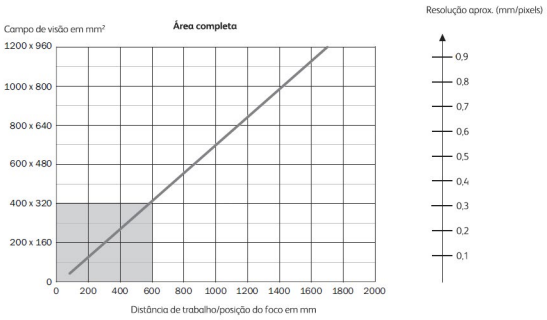

Proteção ambiental
Câmera de inspeção IP65
Opcional – gabinete de aço inoxidável IP54 (sem ventilador)

Faixa de temperatura/umidade
0 °C a 50 °C (32 °F a 122 °F)
0% a 90% de RH sem condensação

Requisitos elétricos
100 a 240 VCA a 50/60 Hz, aprox. 60 W, fonte de alimentação 24 V / CC 240 W incluída
Comutador Ethernet de 8 portas incluído

Opções de embalagem
COMMANDER 110S, painel de toque de 10 pol., sistema operacional Windows 10 IoT Enterprise, SSD de 128 GB

Gabinete elétrico, aço inoxidável, incl. Fonte de alimentação 24 VCC, comutador Ethernet de 8 portas, blocos de terminais para 2 câmeras de inspeção, sinal de parada de falha e indicador

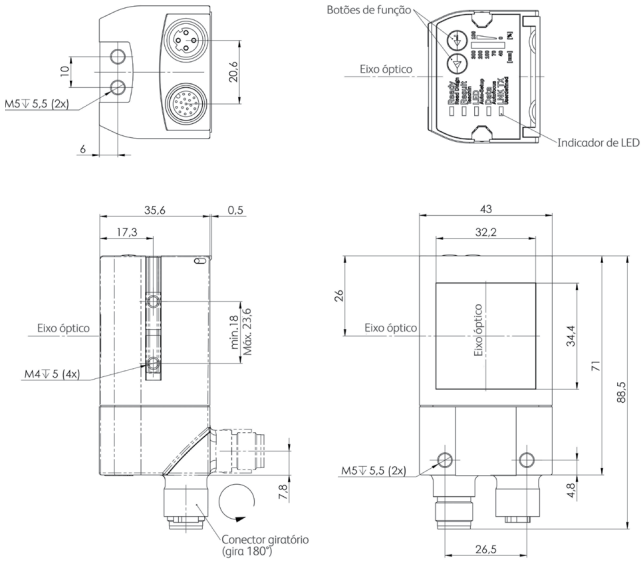

Inspector wt621

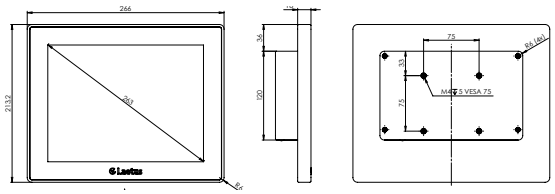

COMMANDER 110S

Ligue para **+351 215835990**
Envie um e-mail para
ptgeral@videojet.com
ou acesse **www.videojet.pt**

VIDEOJET TECHNOLOGIES S.L.
Videojet Technologies em Portugal
Rua José Martinho dos Santos nº 5 loja 1
2615 - 356 Alverca do Ribatejo

© 2021 Videojet em Portugal — Todos os direitos reservados.
A melhoria contínua dos produtos é a política da Videojet em Portugal.
Reservamo-nos o direito de alterar o projeto e/ou as especificações sem aviso prévio.

Nº de peça SL000696
ss-vj-laetus-print-presence-pt-pt-0221